JEŹDZIEC

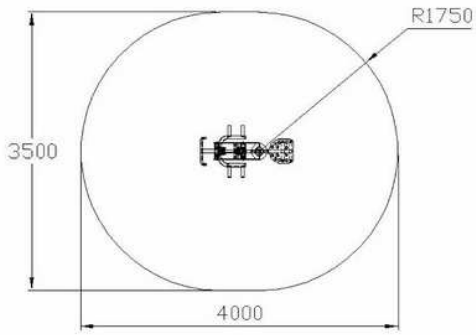

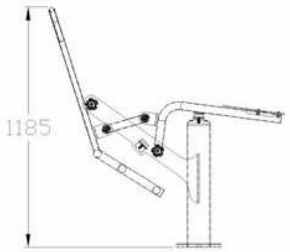

Zastrzega się wszelkie prawa wynikające z Ustawy o prawie autorskim.
Rysunek niniejszy nie może być w całości lub w części przerysowany,
uzupełniony lub odstąpiony komukolwiek, bez pisemnej zgody firmy KR Studio

KR STUDIO
PRACOWNIA ARCHITEKTONICZNA

RAFAŁ OWCZAREK
39-200 D Ę B I C A
UL. LIGĘZÓW 4 4
TEL . 603 79 92 01

Temat:	**Projekt montażu elementów małej architektury w miejscu publicznym (placu zabaw i miejsca sportowo- rekreacyjnego) w/g programu OSA 2018.**			
Inwestor:	**Gmina Ostrów , 39-103 Ostrów**			
Lokalizacja:	**Wola Ociecka dz. nr ewid. 159/2, obr 0008 Wola Ociecka, jedn. ewid. 181502_2 Ostrów**			Skala: 1 : 50
Przedmiot rysunku:	**JEŹDZIEC**	Uprawnienia projektowe:	Podpis:	Data opracowania: II 2018 r.
Projektował:	mgr inż. arch. Rafał Owczarek uprawnienia budowlane do projektowania bez ograniczeń w specjalności architektonicznej	A-01/02		Nr rysunku: A3
Opracowała:	Teresa Wiktor			